RÉGULATEURS MINIATURES EN ACIER INOXYDABLE

Régulateurs de pression, filtres-régulateurs

B05, R05 - 1/4" NPT

R05 B05

Parties métalliques suivant recommandations NACE*

Modèles de faible encombrement très résistants à la corrosion

Bouton de réglage, verrouillable par enfoncement

Conçus pour des applications en industrie navale, off-shore, alimentaire et dans le domaine médical et dentaire

Se monte facilement sur panneau

* National Association of Corrosion Engineers - Suivant recommandation des gisements pétroliers, résiste aux sulfides des raffineries rencontrés sur les têtes de puits de forage et autres environnements agressifs.

CARACTÉRISTIQUES TECHNIQUES

Fluide:
Air comprimé seulement

Pression d'entrée maximum:
17 bar

Orifices pour manomètre:
1/8" NPT

Température ambiante:
-34°C ... +66°C
Pour températures inférieures à +2°C, nous consulter

MATERIAL

Corps: en acier inoxydable
Bouton de réglage/couvercle: résine acétal
Joints: FKM
Elément filtrant: polypropylène

AUTRES MODÈLES

Versions sans soupape de décharge
Pour plus de détails, veuillez nous consulter

B05

	Taille orifice	Plage de pression (bar)	Débit * (dm^3/s)	kg	MODÈLES	ACCESSOIRES Manomètre** 0 ... 10 bar	Ecrou de montage sur panneau	POCHETTE DE MAINTENANCE
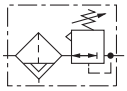	1/4 NPT	0,3...8,6	5	0,42	**B05-233-M1LA**	18-013-844	2962-89	B05-KITM05R
	1/4 NPT	0,2...3,5	4	0,42	**B05-233-M1EA**	18-013-844	2962-89	B05-KITM05R

* Débit max. pour une pression d'entrée de 10 bar, une pression de sortie de 6,3 bar et une perte de charge de 1 bar. ** Non norme NACE

R05

	Taille orifice	Plage de pression (bar)	Débit * (dm^3/s)	kg	MODÈLES	ACCESSOIRES Manomètre** 0 ... 10 bar	Ecrou de montage sur panneau	POCHETTE DE MAINTENANCE
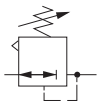	1/4 NPT	0,3...8,6	3	0,20	**R05-200-RNLA**	18-013-844	2962-89	R05-KITR
	1/4 NPT	0,2...3,5	3	0,20	**R05-200-RNEA**	18-013-844	2962-89	R05-KITR

* Débit max. pour une pression d'entrée de 10 bar, une pression de sortie de 6,3 bar et une perte de charge de 1 bar. ** Non norme NACE

Pour plus d'informations

www.norgren.com/info/fr6-132

DIMENSIONS

R05

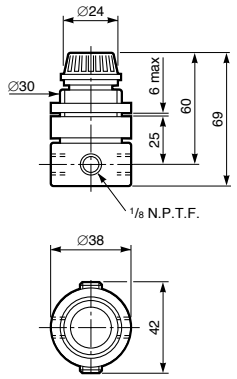

Poids: 0,20 kg

B05

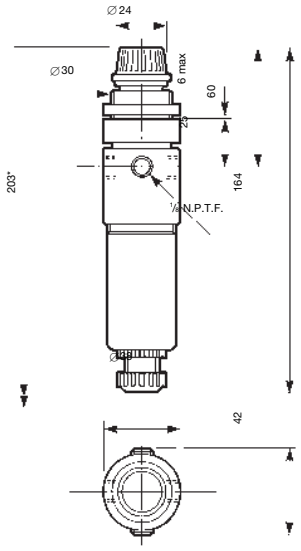

Purge manuelle

Poids: 0,42 kg
*Espace à réserver pour démonter la cuve.

CARACTERISTIQUES DE DEBIT

R05

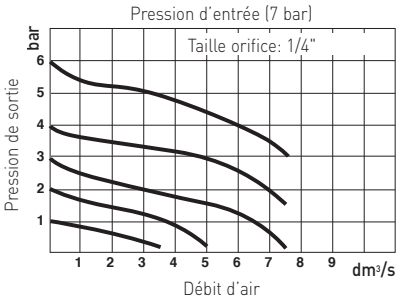
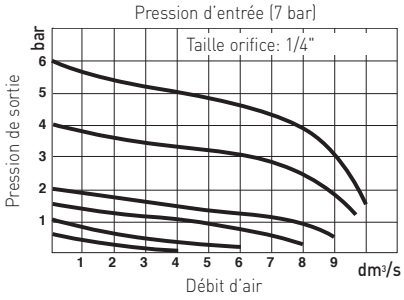
B05